Ведомость основных комплектов чертежей

Обозначение	Наименование	Примечание
РНФ 14-29-00172-0-ГП	Генеральный план	
РНФ 14-29-00172-1-АР	Архитектурные решения	
РНФ 14-29-00172-1-КЖ.0	Конструкции железобетонные ниже отм. 0,000	
РНФ 14-29-00172-1-КМ	Конструкции металлические	
РНФ 14-29-00172-1-КР	Конструктивные решения	
РНФ 14-29-00172-1-КР.1	Конструктивные решения. Подкрановые балки	
РНФ 14-29-00172-1-КР.2	Конструктивные решения. Ограждающие конструкции	
РНФ 14-29-00172-1-КР.3	Конструктивные решения. Испытательный стенд	
РНФ 14-29-00172-1-ОВ	Отопление, вентиляция и кондиционирование воздуха	
РНФ 14-29-00172-1-АОВ	Автоматика систем вентеляции	
РНФ 14-29-00172-1-ТМ	Тепломеханические решения	
РНФ 14-29-00172-1-АТМ	Автоматика системы теплоснабжения	
РНФ 14-29-00172-1-ВК	Водоснабжение и канализация	
РНФ 14-29-00172-1-НВК	Наружные сети водоснабжения и канализации	
РНФ 14-29-00172-1-ЭС	Электроснабжение	
РНФ 14-29-00172-1-АПС	Автоматическая пожарная сигнализация	
РНФ 14-29-00172-1-СОУЭ	Система оповещения и управления эвакуацией	

Общие указания

1. Чертежи марки АР разработаны на основании:
   - Задания на проектирование, утвержденного директором ИМСС УрО РАН;
   - приказа директора ИМСС УрО РАН №31 от 07.08.2015 г.;
   - градостроительного плана земельного участка №RU90303000-00000000000150512, разработанного на основании заявления №22-01-11-608 от 05.06.2015 г.;
   - проекта "Здание с испытательным стендом по адресу: г.Пермь, ул.Академика Королева, 1", разработанного ИМСС УрО РАН в 2015 г.;
   - раздела ГП.
2. Документацией, чертежами марки АР, предусмотрено устройство здания под установку испытательного стенда железобетонных конструкций со встроенными вспомогательными помещениями. Здание отапливаемое, расчетная температура внутреннего воздуха $+17^0$ – для производстенных помещений, $+21^0$ – для вспомогательных помещений.
3. Назначение здания – производственное, с постоянным предыванием людей более 2 часов. Принадлежность к опасным производственным объектам – относится к IV классу. Возможность опасных пророднх процессов, явлений и техногенных воздействий на территории, на которой будет осуществляться строительство – отсутствуют.
4. Технико-экономические показатели:
   - уровень ответственности здания – нормальный;
   - степень огнестойкости здания – IV;
   - класс конструктивной пожарной опасности – С0;
   - класс функциональной пожарной опасности – Ф5.1
   - площадь застройки – 618,14 м² (в т.ч. крылец – 11,60 м²);
   - общая площадь здания – 704,26 м²;
   - строительный объем – 10125,15 м³.
5. Документация разработана для района со следующими характеристиками:
   - нормативный скоростной напор ветра -23 кг/м² в соответствии с СП 20.13330.2011;
   - расчетный вес снегового покрова 320 кг/м² в соответствии с СП 20.13330.2011;
   - расчетная температура наиболее холодной пятидневки (с коэффициентом обеспеченности 0,92)
   - минус 35 ^{0}С в соответствии со СП 131.13330.2012.
6. За условную отметку 0,000 принят уровень чистого пола 1-го этажа здания, что соответствует абсолютной отметке 117,50 м в системе высот г.Перми.

Взам. инв. №

Подп. и дата

Инв. № подл.

Изм.	Кол. уч.	Лист	№ док.	Подп.	Дата	РНФ 14-29-00172-1- АР		
						Здание с испытательным стендом по адресу: г.Пермь, ул.Академика Королева, 1		
ГИП		Стариков				Здание с испытательным стендом	Стадия: Р	Лист: 1.2 / Листов: 12
Разраб.		Портениер						
Проверил		Плотников				Общие данные	ИМСС УрО РАН	
Н. контр.		Лядов						

Ведомость чертежей основного комплекта

Лист	Наименование	Примечание
1	Общие данные	
2	План на отм. 0,000	
3	План на отм. +3,600. Фрагмент плана на отм. +7,200	
4	План кровли	
5	Разрез 1-1	
6	Разрез 2-2	
7	Фасад в осях 7-1	
8	Фасады в осях А-Г, Г-А	
9	Фасад в осях 1-7	
10	Экспликация полов. Ведомость отделки помещений	
11	Схемы заполнения оконных проемов	
12	Спецификация элементов заполнения проемов	

Ведомость спецификаций

Лист	Наименование	Примечание
3	Спецификация на ограждение ОГ-1	
4	Спецификация на пожарную лестницу Л1	
6	Спецификация элементов водосточной системы	
11	Спецификация элементов заполнения проемов	

Ведомость ссылочных и прилагаемых документов

Обозначение	Наименование	Примечание
	Ссылочные документы	
ГОСТ 30970-2002	Блоки дверные из поливинилхлоридных профилей. ТУ.	
ГОСТ 31173-2003	Блоки дверные стальные. Технические условия	
ГОСТ 30674-99	Блоки оконные из поливинилхлоридных профилей.	
Серия 1.450.3-7.94	Строительный каталог. Лестницы, площадки, стремянки и ограждения стальные для производственных зданий промышленных предприятий.	
	Прилагаемые документы	
	Нет	

Рабочие чертежи разработаны в соответствии с градостроительным планом земельного участка, заданием на проектирование, градостроительным регламентом, техническими регламентами, в том числе устанавливающие требования безопасной эксплуатации здания, сооружения и безопасного использования прилегающих к ним территорий, и с соблюдением технических условий.

Главный инженер проекта .....Стариков А.А.

.....

Взам. инв. №

Подп. и дата

Инв. № подл.

Изм.	Кол. уч.	Лист	№ док.	Подп.	Дата
ГИП		Стариков			
Разраб.		Портениер			
Проверил		Плотников			
Н. контр.		Лядов			

РНФ 14-29-00172-1- АР

Здание с испытательным стендом по адресу: г.Пермь, ул.Академика Королева, 1

Здание с испытательным стендом	Стадия	Лист	Листов
	Р	1.1	12
Общие данные	ИМСС УрО РАН		

Формат А3

План на отм. 0,000

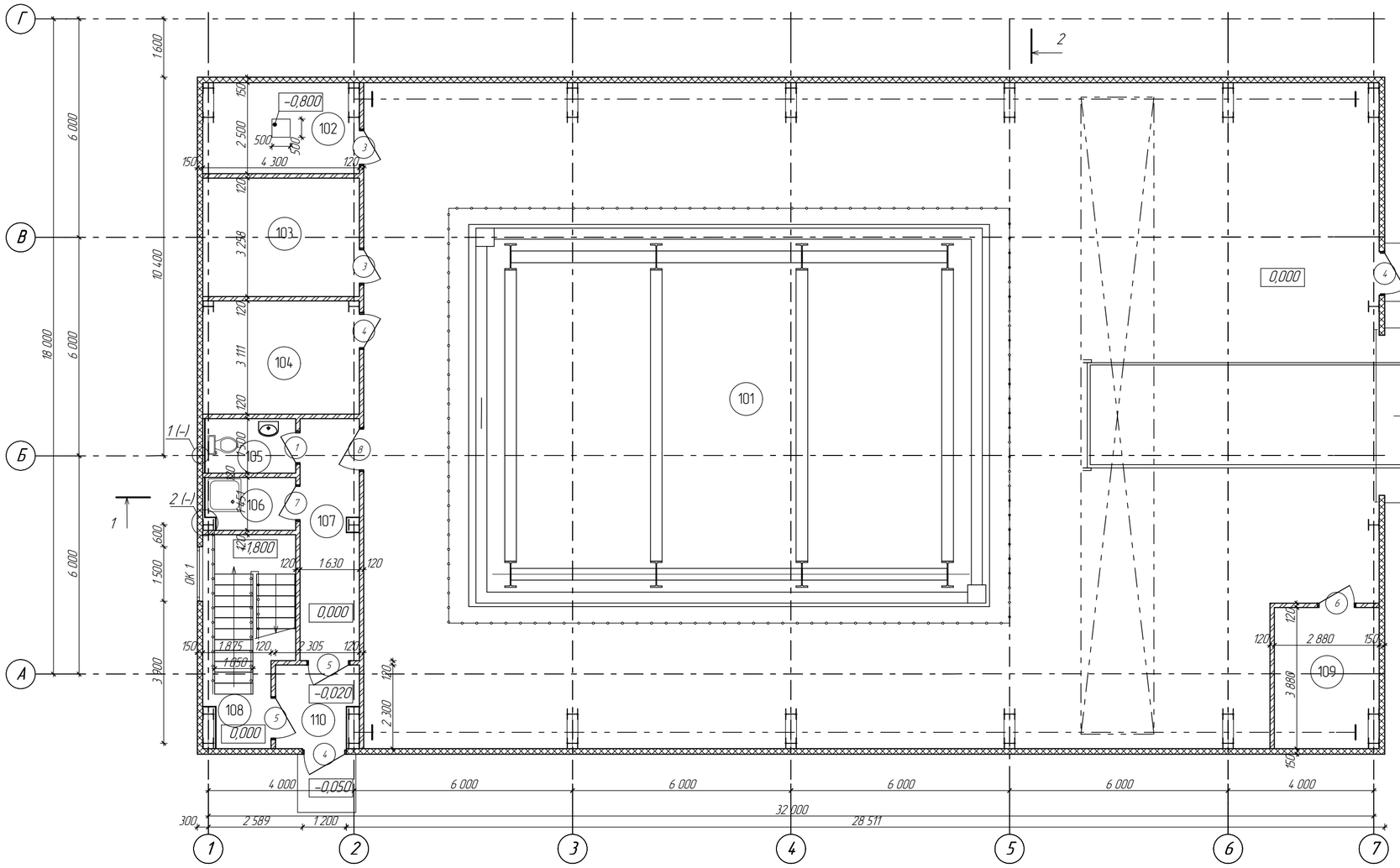

Экспликация помещений

№ п/п	Наименование помещения	Площадь, м2	Кат. пом.
101	Зал испытаний	495,7	В3/П I
102	ИТП	10,08	Д
103	Маслостанция	14,02	В2/П I
104	Кладовая	13,20	
105	Санузел	3,62	
106	Комната уборочного инвентаря	3,41	В4
107	Коридор	10,69	
108	Лестничная клетка	12,94	
109	Электощитовая	10,71	В3/П IIа
110	Тамбур	4,88	
		579,25	

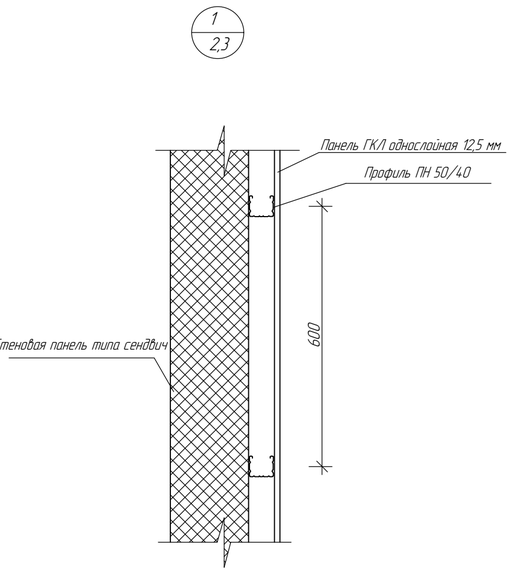

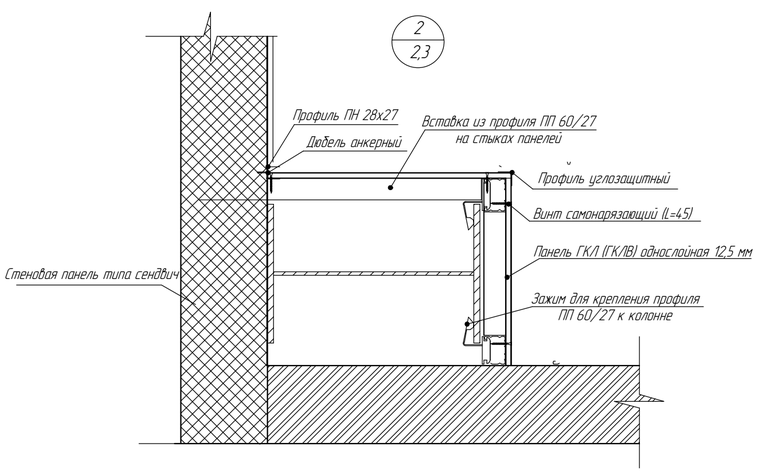

Изм.	Кол. уч.	Лист	№ док.	Подп.	Дата	РНФ 14-29-00172-1 -АР		
						Здание с испытательным стендом по адресу: г.Пермь, ул. Академика Королева, 1		
						Здание с испытательным стендом	Стадия: Р	Лист: 2	Листов:
Разраб.		Портенигер				План на отм. 0,000	ИМСС УрО РАН		
Проверил		Плотников							
Н.контр.		Лядов							

Инв.№подл. | Подп. и дата | Взам. инв. №

План на отм. +3,600

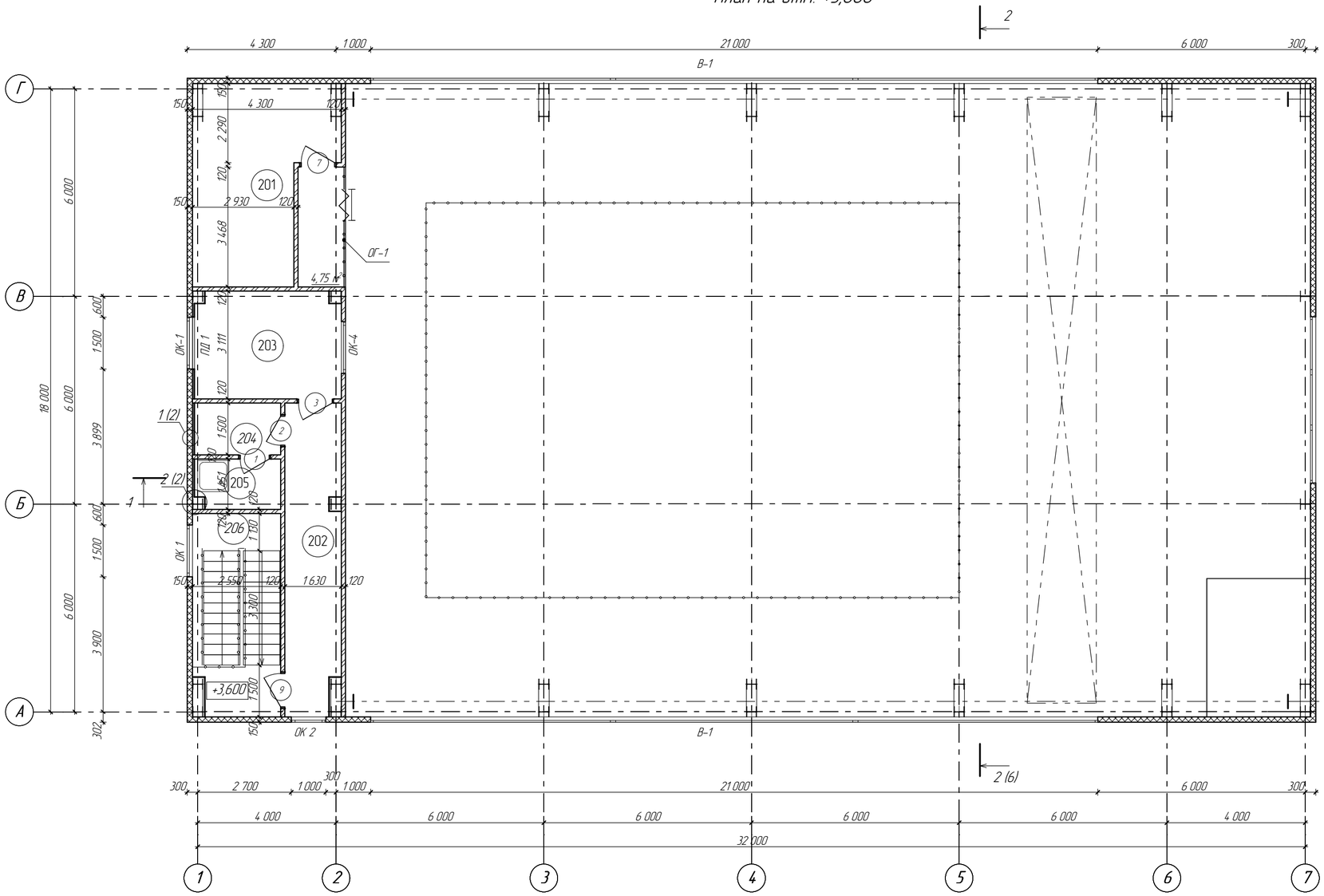

Фрагмент плана на отм. +7,200

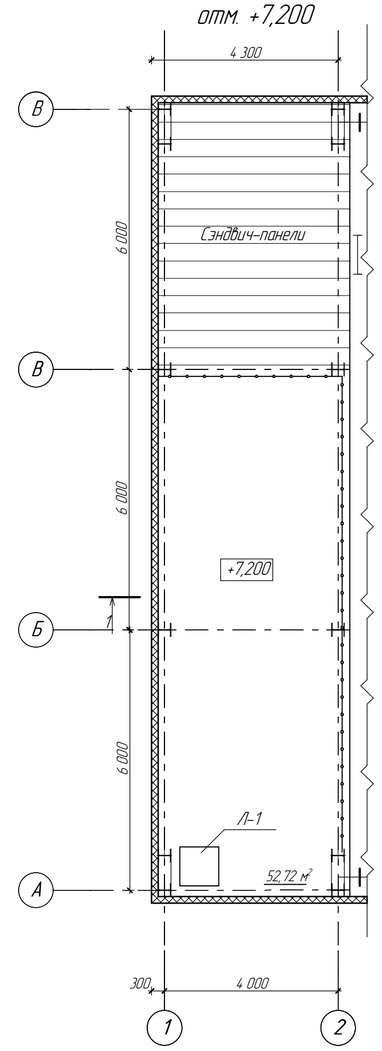

Спецификация на ограждение ОГ-1

Поз.	Обозначение	Наименование	Кол.	Масса ед.кг.	Приме-чание
	1450.3-7.94. Вып.2	Ограждение ОПБГ-10.9	3	17,0	

Примечания

1. Все узлы сопряжения элементов лестницы выполнить в соответствии с указаниями серии 1450.3-7.94.
2. Сварку производить электродами типа Э42 по ГОСТ 9467-75.
3. Все металлические конструкции должны быть окрашена двумя слоями эмали ПФ-115 по слою грунтовки ГФ-021.

Экспликация помещений

№ п/п	Наименование помещения	Площадь, м2	Кат. пом.
201	Венткамера	20,34	Д
202	Коридор	13,4	
203	Операторная	13,1	
204	Гардероб	4,0	
205	Душ	3,7	
206	Лестничная клетка	13,0	
	Площадка на отм.+3,600	4,75	
	Площадка на отм.+7,200	52,72	
		125,01	

Взам. инв. №

Подп. и дата

Инв. № подл.

Изм.	Кол. уч.	Лист	№ док.	Подп.	Дата
Разраб.		Портенигер			
Проверил		Плотников			
Н.контр.		Лайдав			

РНФ 14-29-00172-1-АР

Здание с испытательным стендом по адресу: г.Пермь, ул. Академика Королева, 1

Здание с испытательным стендом	Стадия	Лист	Листов
	Р	3	
План на отм. +3,600 Фрагмент плана на отм. +7,200	ИМСС УрО РАН		

План кровли

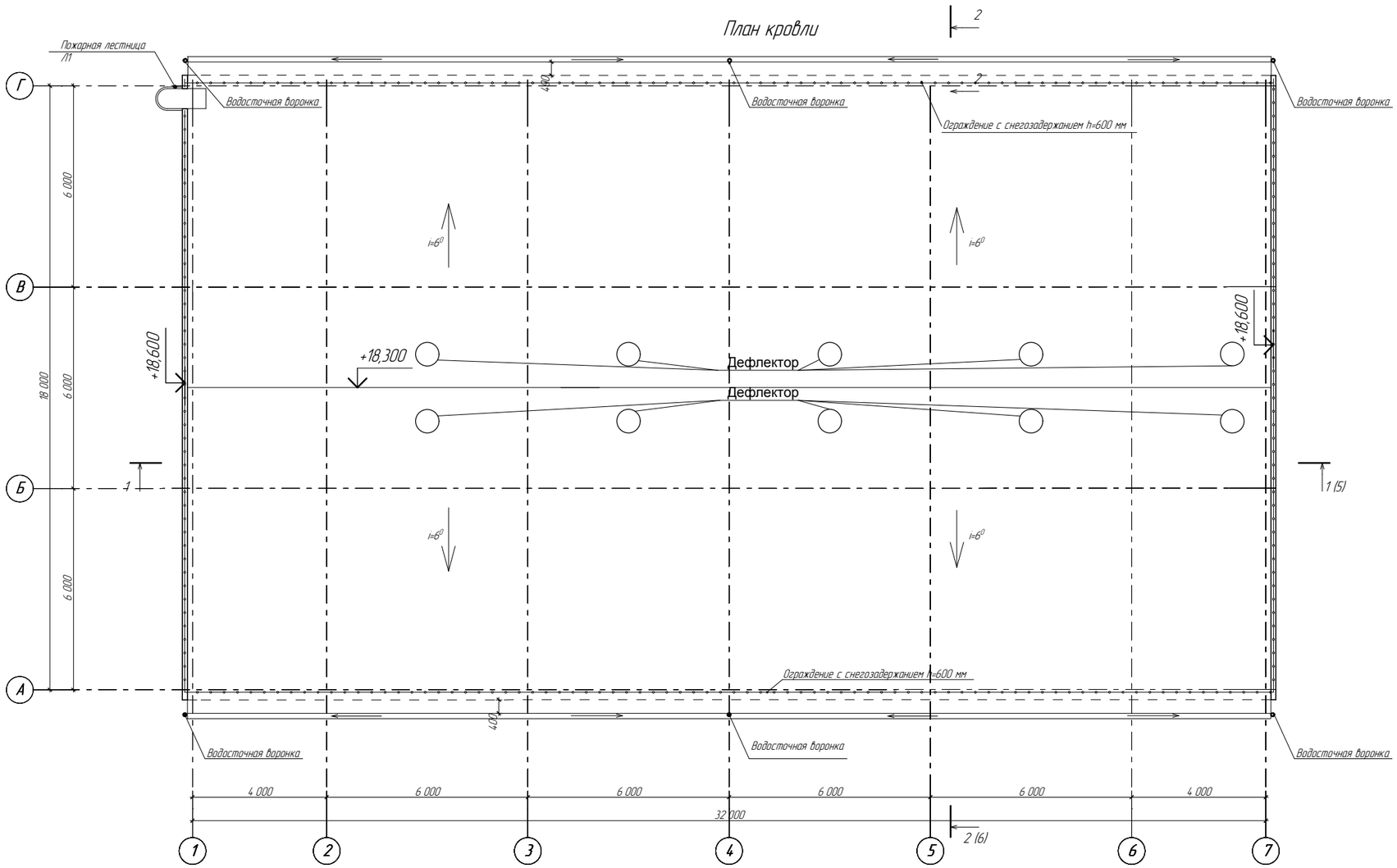

Спецификация на пожарную лестницу Л1

Поз.	Обозначение	Наименование	Кол.	Масса ед.кг.	Приме-чание
	1.450.3-7.94. Вып.2	Стремянка СГ-70	1	126,2	
	"	Стремянка СГ-52	1	94,0	
	"	Стремянка СГ-46	1	82,8	
	"	Ограждение ОСГ-60	1	56,6	
	"	Ограждение ОСГ-48	2	42,7	
	"	Площадка переходная П1Г-7	1	48,2	

Примечания

1. Крепление пожарной лестницы Л1 выполнить к колонне каркаса.
2. Все узлы сопряжения элементов лестницы выполнить в соответствии с указаниями серии 1.450.3-7.94.
3. Сварку производить электродами типа Э42 по ГОСТ 9467-75.
4. Все металлические конструкции должны быть окрашена двумя слоями эмали ПФ-115 по слою грунтовки ГФ-021.

Взам. инв. №

Подп. и дата

Инв. № подл.

Изм.	Кол. уч.	Лист	№ док.	Подп.	Дата
Разраб.		Портениер			
Проверил		Плотников			
Н.контр.		Лядов			

РНФ 14-29-00172-1-АР

Здание с испытательным стендом по адресу:
г.Пермь, ул. Академика Королева, 1

Здание с испытательным стендом	Стадия	Лист	Листов
	Р	4	
План кровли М 1:200	ИМСС УрО РАН		

Разрез 2-2

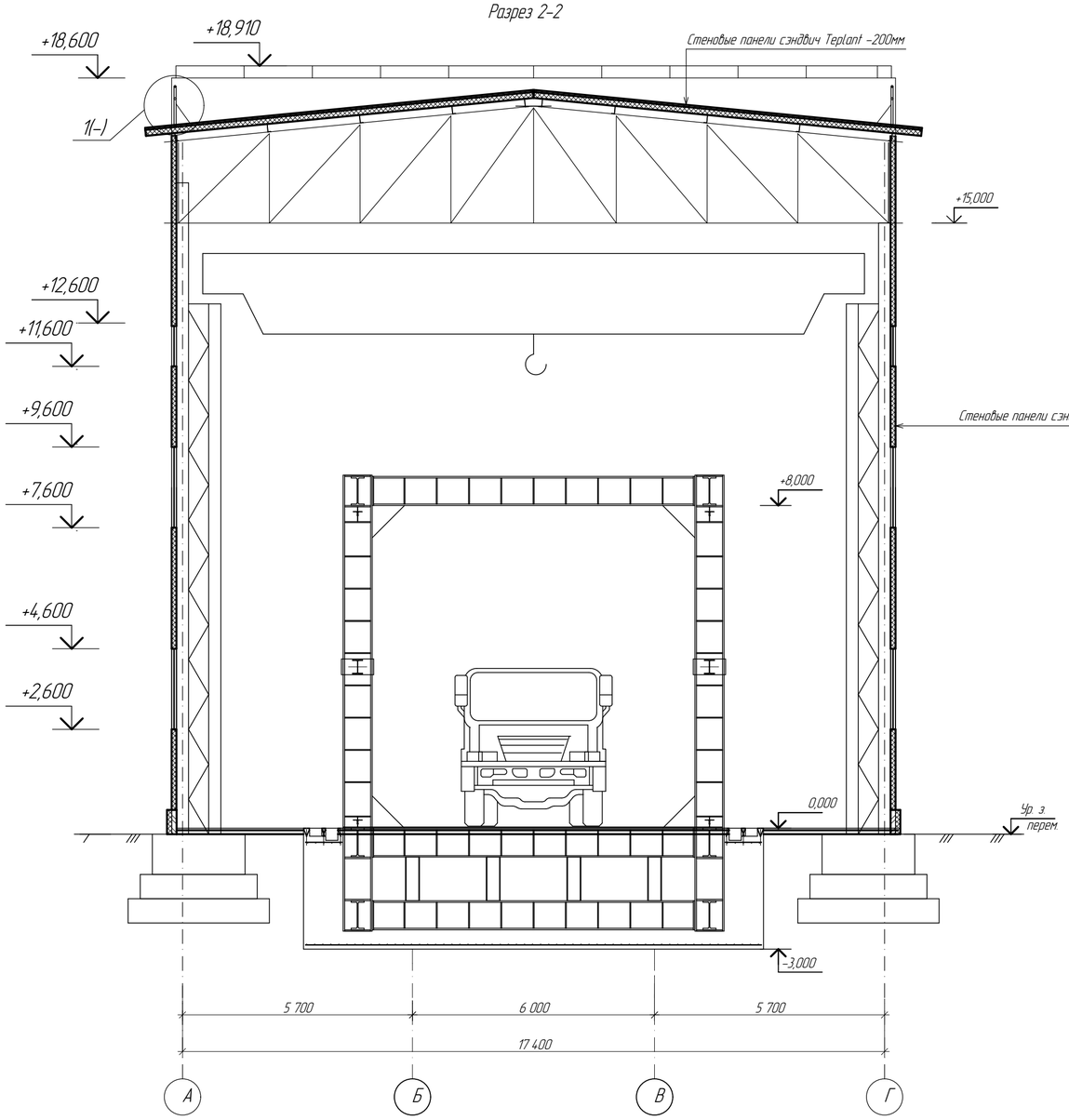

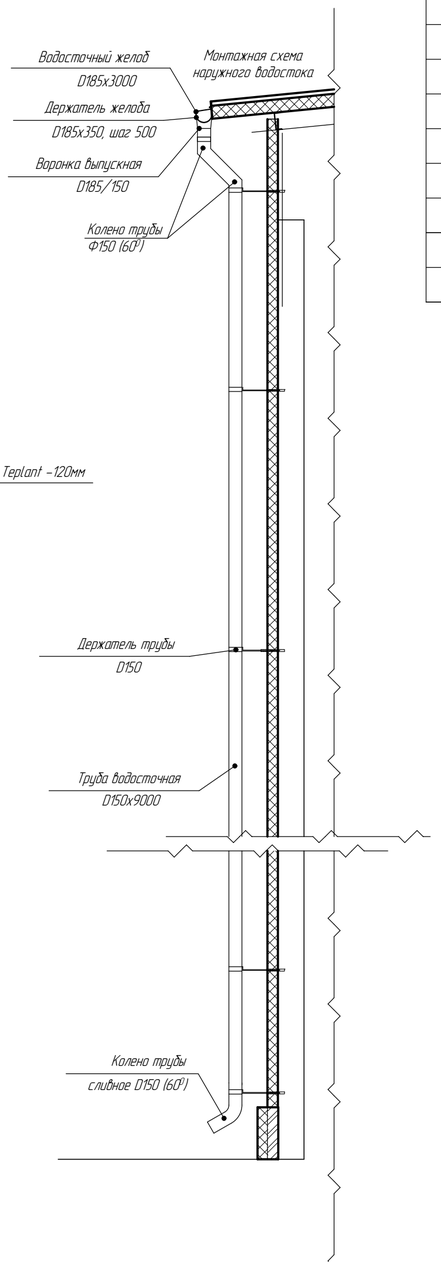

Спецификация элементов водосточной системы

Поз.	Обозначение	Наименование	Кол., шт.	Масса ед., кг	Примечание
	Водосточная систма МП ПРОЕКТ ГК "Металл Профиль"	Водосточный желоб Ф185х3000	22		
		Держатель желоба Ф185х350	80		
		Воронка выпускная Ф185/150	4		
		Труба водосточная Ф150х3000	20		
		Колено трубы Ф150 (60°)	8		
		Колено трубы сливное Ф150 (60°)	4		
		Держатель трубы Ф150	28		
		Штырь l=500	28		
	Элементы безопасности ГК "Металл Профиль"	Ограждение кровельное ОК-h600х1860	35		
		Снегозадержатели трубчатые СЗТ-h150х1000	65		

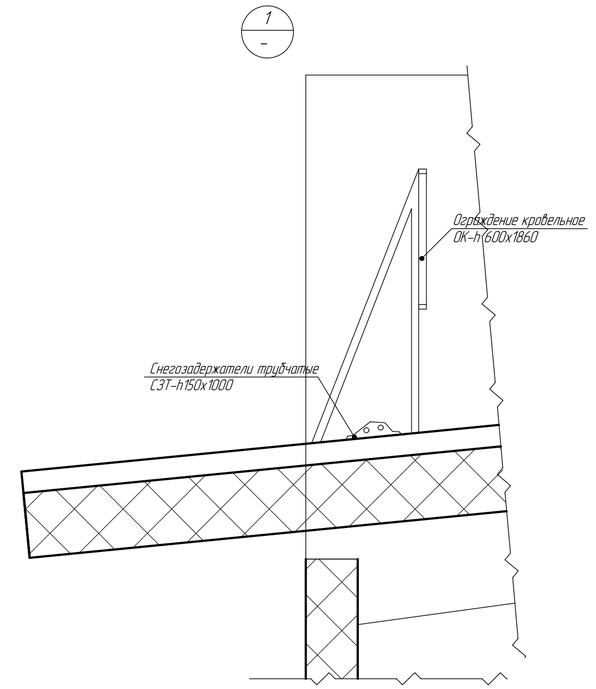

Изм.	Кол. уч.	Лист	№ док.	Подп.	Дата	РНФ 14-29-00172-1-АР		
						Здание с испытательным стендом по адресу: г.Пермь, ул. Академика Королева, 1		
Разраб.		Портениер				Здание с испытательным стендом	Стадия: Р	Лист: 6 / Листов:
Проверил		Плотников						
Н.контр.		Ладов				Разрез 2-2	ИМСС УрО РАН	

Инв.№ подл. | Подп. и дата | Взам. инв. №

Разрез 1-1

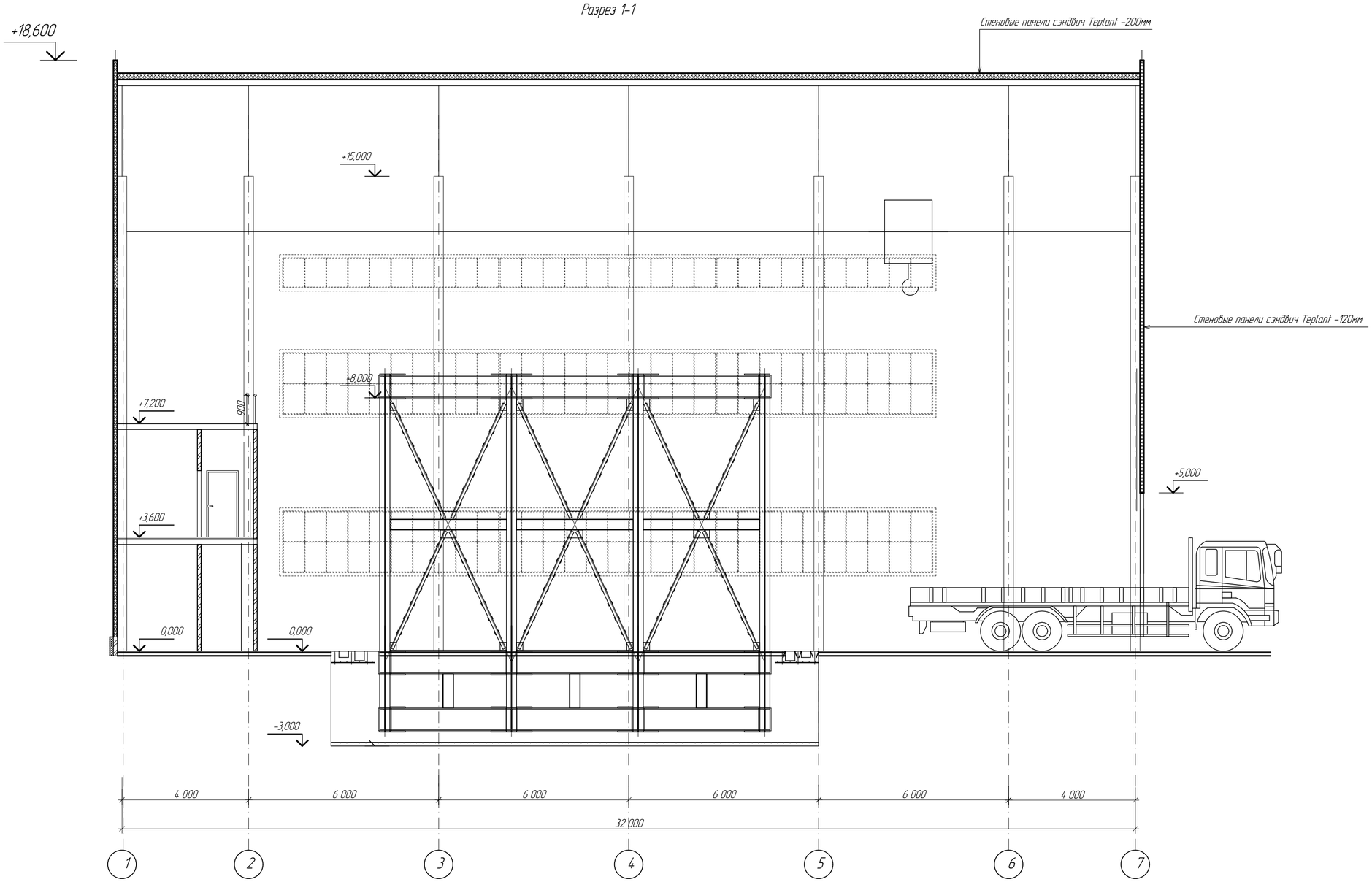

						РНФ 14-29-00172-1-АР
						Здание с испытательным стендом по адресу: г.Пермь, ул. Академика Королева, 1
Изм.	Кол. уч.	Лист	№ док.	Подп.	Дата	
Разраб.		Портенцир				Здание с испытательным стендом
Проверил		Плотников				Разрез 1-1
Н.контр.		Ладов				ИМСС УрО РАН

Стадия	Лист	Листов
Р	5	

Инв.№ подл. | Подп. и дата | Взам. инв. №

Фасад в осях 1-7

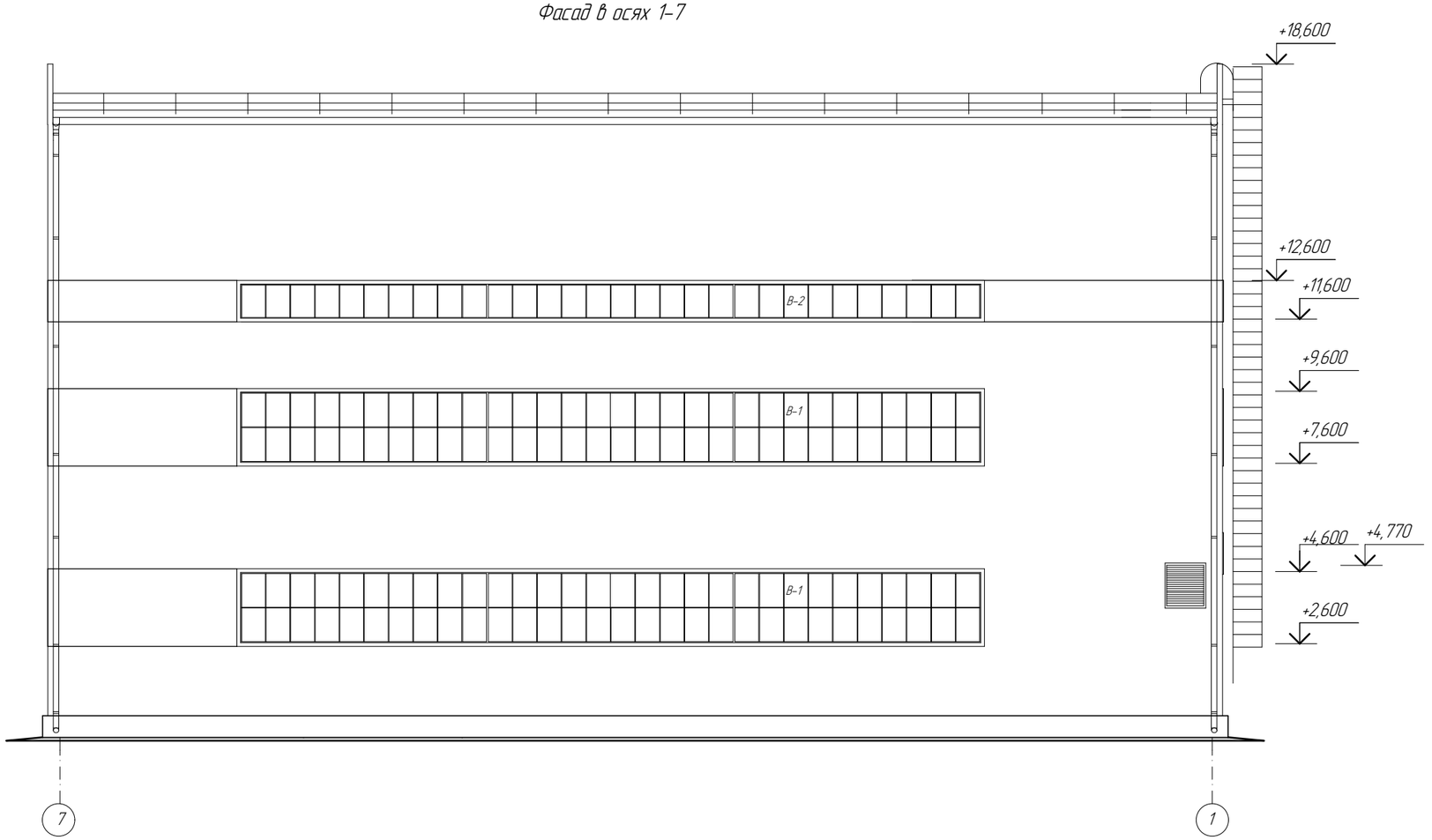

						РНФ 14-29-00172-1-АР		
						Здание с испытательным стендом по адресу: г.Пермь, ул. Академика Королева, 1		
Изм.	Кол. уч.	Лист	№ док.	Подп.	Дата			
						Здание с испытательным стендом	Стадия	Лист	Листов
							Р	9	
Разраб.		Портениер				Фасад в осях 1-7	ИМСС УрО РАН		
Проверил		Плотников							
Н.контр.		Лядов							

Взам. инв. №

Подп. и дата

Инв. №подл.

Фасад в осях А–Г

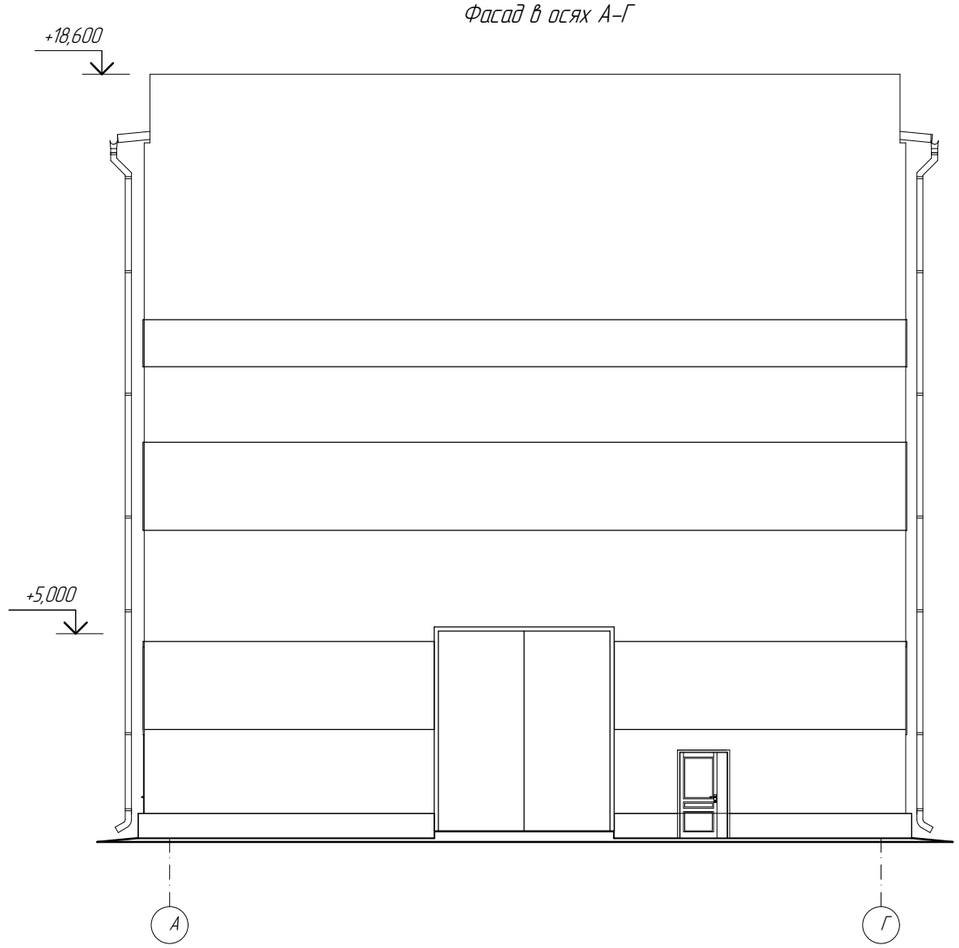

Фасад в осях Г–А

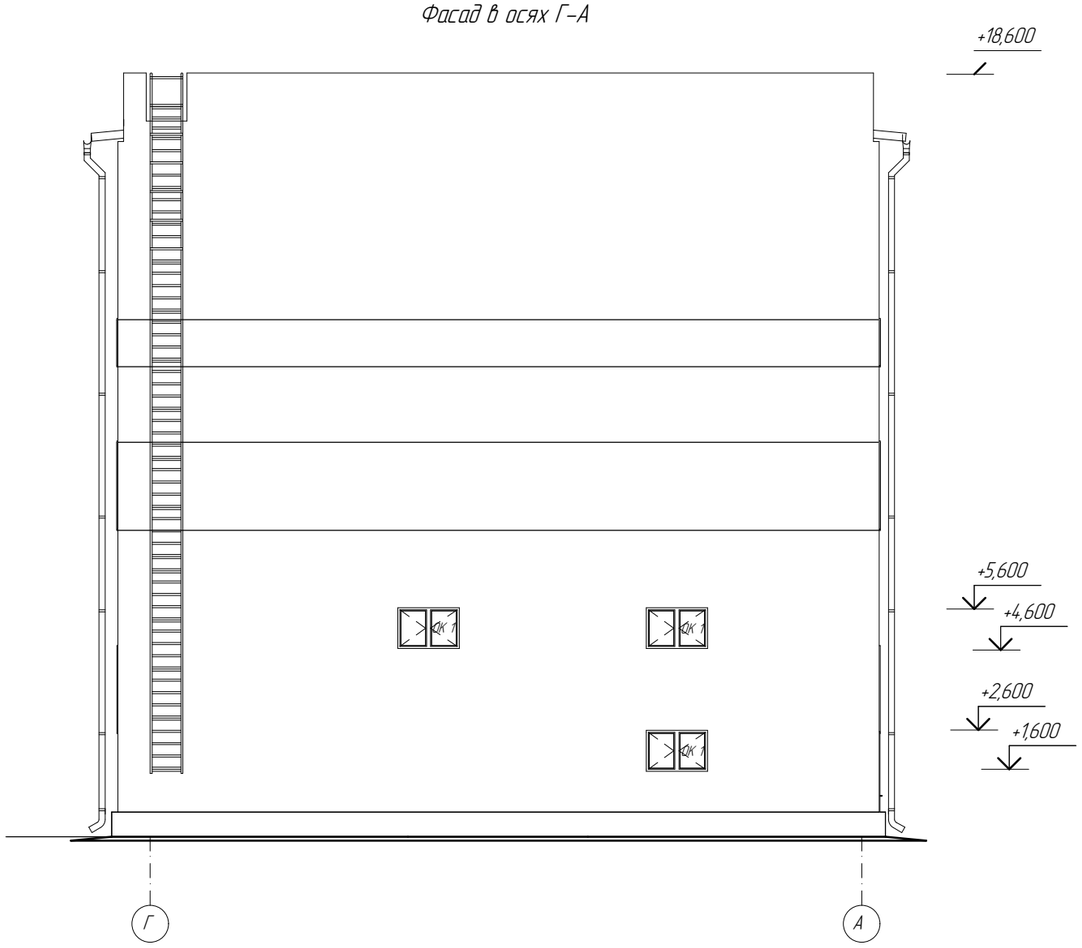

						РНФ 14–29–00172–1–АР	
						Здание с испытательным стендом по адресу: г.Пермь, ул. Академика Королева, 1	
Изм.	Кол. уч.	Лист	№ док.	Подп.	Дата		
						Здание с испытательным стендом	Стадия: Р; Лист: 8; Листов:
Разраб.		Портениер					
Проверил		Плотников				Фасад в осях А–Г, Г–А	ИМСС УрО РАН
Н.контр.		Лядов					

Формат А3

Взам. инв. №

Подп. и дата

Инв. № подл.

Фасад в осях 7-1

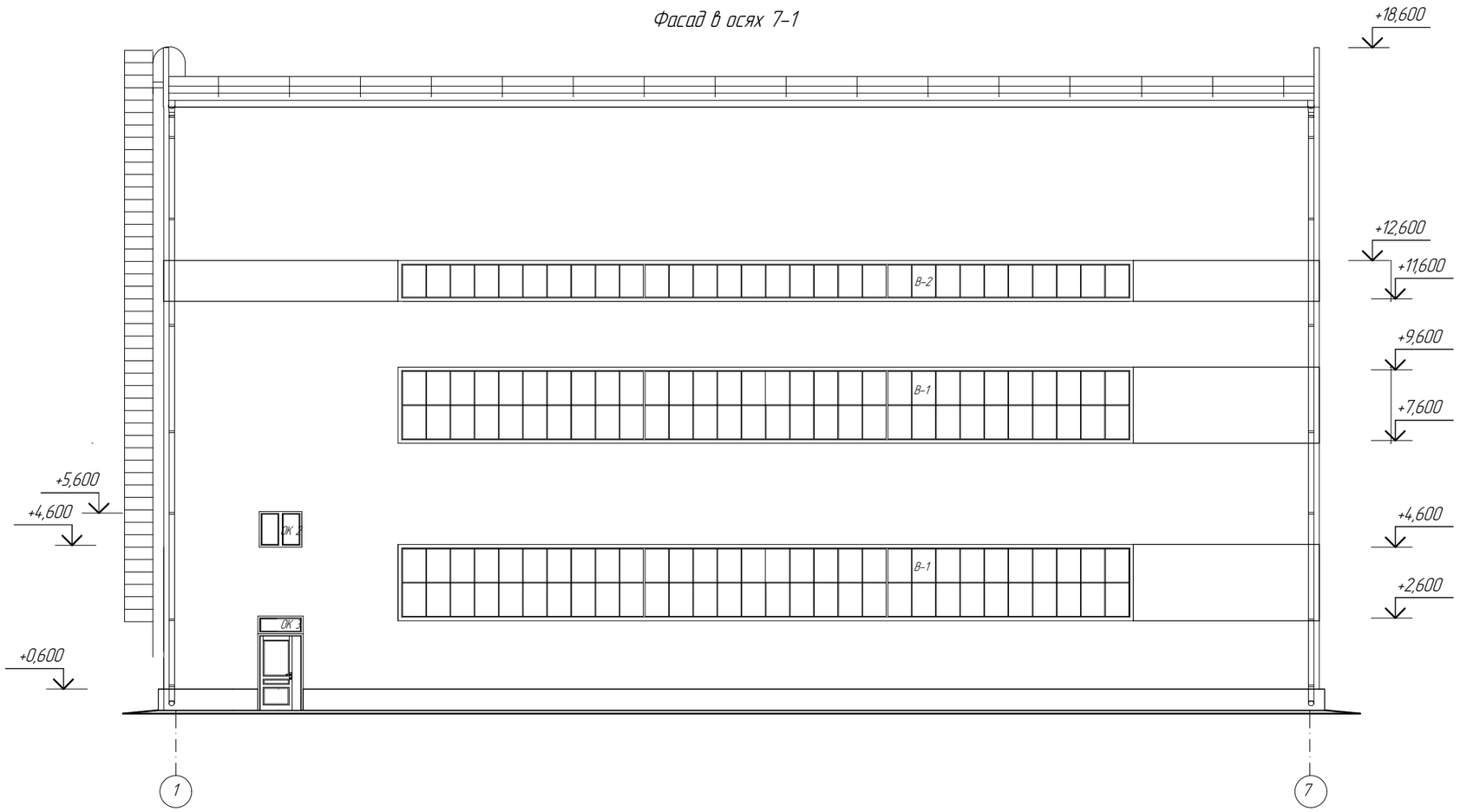

						РНФ 14-29-00172-1-АР	
						Здание с испытательным стендом по адресу: г.Пермь, ул. Академика Королева, 1	
Изм.	Кол. уч.	Лист	№ док.	Подп.	Дата		
						Здание с испытательным стендом	Стадия: Р; Лист: 7; Листов:
Разраб.		Портениер					
Проверил		Плотников				Фасад в осях 7-1	ИМСС УрО РАН
Н.контр.		Лядов					

Инв. № подл. | Подп. и дата | Взам. инв. №

Формат А3

Спецификация элементов заполнения проемов

Поз.	Обозначение	Наименование	Кол-во на этаж 1	Кол-во на этаж 2	Кол-во всего	Масса	Примечание
		Окна					
ОК 1	ГОСТ 30674-99	ОП Г1 1000х1500 ($4М_Т$-12-$4М_Т$-12-$4М_1$)	1	2	3		
ОК 2	ГОСТ 30674-99	ОП Г1 1000х1000 ($4М_Т$-12-$4М_Т$-12-$4М_1$)	-	1	1		
ОК 3	ГОСТ 30674-99	ОП Г1 500х1200 ($4М_Т$-12-$4М_Т$-12-$4М_1$)	1	-	1		
		Витражи					
В-1	ГОСТ 30674-99	ОП Г1 1000х21000 ($4М_Т$-12-$4М_Т$-12-$4М_1$)	-	2	2		
В-2	ГОСТ 30674-99	ОП Г1 2000х21000 ($4М_Т$-12-$4М_Т$-12-$4М_1$)	2	2	4		
		Подоконные доски					
ПД 1	ГОСТ 30673-99	ПВХ (1500х150)	1	-	1		
		Двери внутренние					
1	ООО "Уральская деревообрабатывающая компания"	ДГ 21-8 "Канадка" правая	1	1	2		
2		ДГ 21-8 "Канадка" левая	-	1	1		
3		ДГ 21-10 "Канадка" правая	-	1	1		
9	ГОСТ 30970-2002	ДПВ ОБ Дв 2100-1200	-	1	1		
		Двери наружные					
4	ГОСТ 31173-2003	ДСН ПН М2 2100-1200	2	-	2		
5	ГОСТ 30970-2002	ДПВ ОБ Дв 2100-1200	2	-	2		
		Двери противопожарные					
6	НПО "ПУЛЬС"	ДПМ-01/30М (EI 30) правая для проем 1000х2100h)	3	-	3		
7	НПО "ПУЛЬС"	ДПМ-01/30М (EI 30) левая для проем 1000х2100h)	2	1	3		
8	НПО "ПУЛЬС"	ДПМ-01/30М (EI 30) левая для проем 1200х2100h)	1	-	1		
ОК 4	Торговая сеть	противопожарное окно для проема 1500х1000(h) EIW30	-	1	1		
Л-1	НПО "ПУЛЬС"	ЛМП-01/60 (EI 60) для проем 900х900	-	1	1		
		Ворота					
Вр-1	Торговая сеть	Ворота распашные из сэндвич панелей для проема 4400х5000(h)	1	-	1		

Примечания

1. Данный лист смотреть совместно с листами 2,3,6,7,8,11.
2. Конструкция окон должна быть с системой функциональных отверстий и внутрипрофильной канальной самовентиляцией.
3. Окончательные размеры оконных и дверных проемов необходимо уточнить по месту фирмой изготовителем.
4. Противопожарные двери и двери лестничных клеток должны быть оборудованы приспособлениями для самозакрывания и уплотнением в притворах.

Взам. инв. №

Подп. и дата

Инв. № подл.

Изм.	Кол. уч.	Лист	№ док.	Подп.	Дата
ГИП		Стариков			
Разраб.		Портениер			
Проверил		Плотников			
Н. контр.		Лядов			

РНФ 14-29-00172-1-АР

Здание с испытательным стендом по адресу: г.Пермь, ул.Академика Королева, 1

Здание с испытательным стендом	Стадия	Лист	Листов
	Р	12	
Спецификация элементов заполнения проемов	ИМСС УрО РАН		

Схемы заполнения оконных проемов

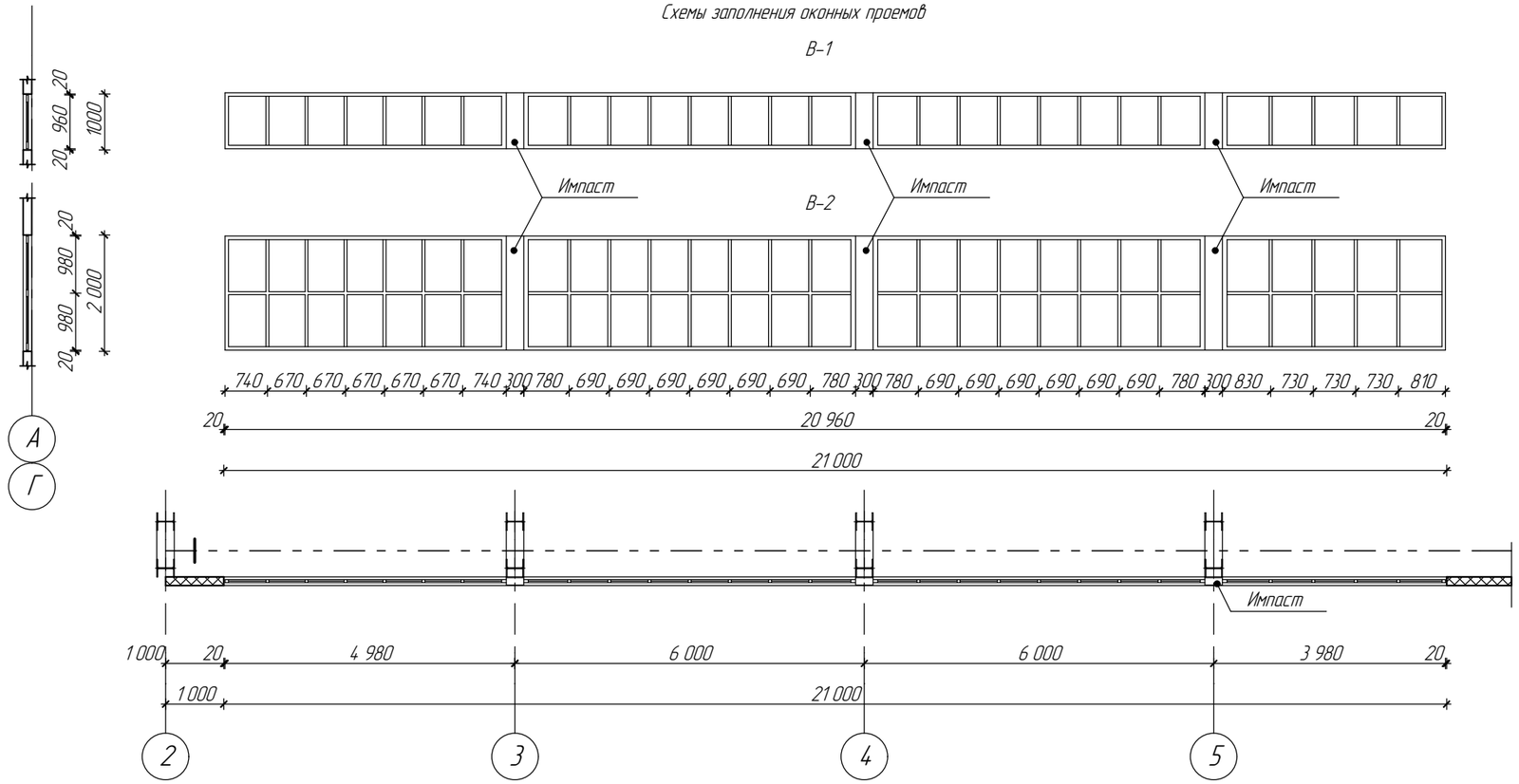

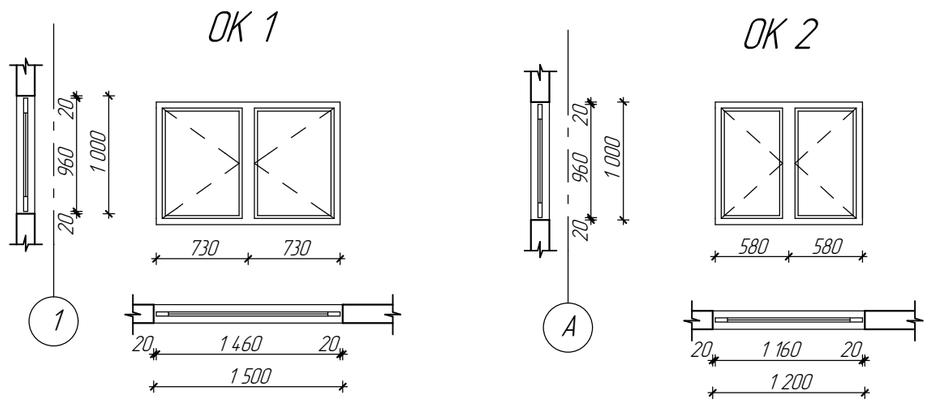

Примечания

1. Данный лист смотреть совместно с листами 2,3,6,7,8,12.
2. Схемы заполнения оконных проемов изображены со стороны фасада.

Изм.	Кол. уч.	Лист	№ док.	Подп.	Дата	РНФ 14-29-00172-1-АР		
						Здание с испытательным стендом по адресу: г.Пермь, ул.Академика Королева, 1		
ГИП		Стариков				Здание с испытательным стендом	Стадия: Р	Лист: 11 / Листов:
Разраб.		Портениер						
Проверил		Плотников				Схемы заполнения оконных проемов	ИМСС УрО РАН	
Н. контр.		Лядов						

Формат А3

Взам. инв. №

Подп. и дата

Инв. № подл.

Экспликация полов

Наименование или номер помещения по проекту	Тип пола по проекту	Схема пола или номер по серии	Элементы пола и их толщина	Площадь пола м2
			1 этаж	
101, 102, 103, 104, 109	1	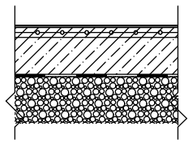	Лак ПО2 Mat Universum Основной слой Компадум ПО1 Грунтовка ПО1Universum Цементно-песчаная армированная стяжка В20 – 40 мм Армированная бетонная подготовка – 150 мм Мембрана Plantex Засыпка ПГС	543,71
107, 108, 110	2	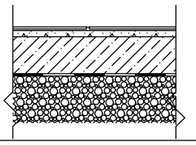	Керамогранитная плитка на плиточном клее – 15 мм; Выравнивающая стяжка – 25 мм; Армированная бетонная подготовка – 150 мм; Мембрана Plantex; Засыпка ПГС	28,51
105, 106	3	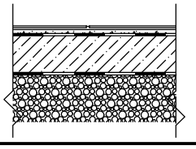	Керамогранитная плитка на плиточном клее – 15 мм; Выравнивающая стяжка – 15 мм; 1 слойТехноэласт Барьер; Армированная бетонная подготовка – 150 мм; Мембрана Plantex; Засыпка ПГС	7,03
			2 этаж	
201, площадки на отметке +3,600, +7200	4	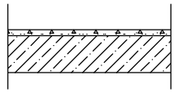	Эмаль Элакор ПУ (ТУ 2312-007-18891264-2003) – 3 слоя; Грунтовка –1 слой; Монолитная железобетонная плита перекрытия – 180 мм.	78,88
202	5	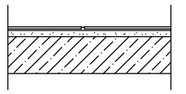	Керамогранитная плитка на плиточном клее – 15 мм; Выравнивающая стяжка – 10 мм; Монолитная железобетонная плита перекрытия – 180 мм.	13,35
205	6	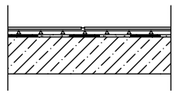	Керамогранитная плитка на плиточном клее – 15 мм; Выравнивающая стяжка – 10 мм; 1 слойТехноэласт Барьер; Монолитная железобетонная плита перекрытия – 180 мм.	3,72
203, 204	7	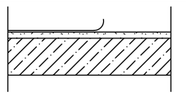	Коммерческий линолеум типа Tarket – 5 мм; Выравнивающая стяжка – 20 мм; Монолитная железобетонная плита перекрытия – 180 мм.	17,13
206	8	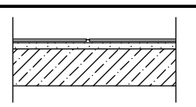	Керамогранитная плитка на плиточном клее – 15 мм; Выравнивающая стяжка – 10 мм; Монолитная железобетонная площадка – 180 мм.	5,82

Примечания

1. Расход плинтуса из керамического гранита – 63,21м.п., плинтус Ж0 ГОСТ 19111-2001 – 13,85 м.п.
2. Расход ГКЛ по узлу 1,2 лист 2 – 35,91 м^2, ГКЛВ –21,92 м^2.
3. Расход фасонных элементов на отделку оконных и дверных проемов из листовой стали по ГОСТ 14.918-80, толщиной 0,7 мм, шириной 250 мм – 306,2 м.п., 200 мм –380,20 м.п.

Ведомость отделки помещений (начало)

Наименование или номер помещения	Вид отделки элементов интерьеров				
	Потолок	Площадь м^2	Стены или перегородки	Площадь м^2	Примечание
101	———	——	Штукатурка сухими смесями с последующей окраской за 2 раза водно-дисперсионной краской	159,80	
107, 108, 110	Подвесной потолок типа Армстронг	28,51	Штукатурка сухими смесями Затирка сухими смесями Окраска за 2 раза водно-дисперсионной краской	90,08 14,00 104,08	Улучшенная отделка
102, 103, 104, 109	Водно-дисперсионная окраска за 2 раза по затирке	48,01	Штукатурка сухими смесями с последующей окраской за 2 раза водно-дисперсионной краской	116,70	
105, 106	Подвесной потолок из алюминиевой рейки	7,03	Штукатурка сухими смесями Затирка сухими смесями Керамическая плитка	38,44 10,96 49,40	
203, 206, 202	Подвесной потолок типа Армстронг	7,03	Штукатурка сухими смесями Затирка сухими смесями Окраска за 2 раза водно-дисперсионной краской	126,01 21,91 147,92	Улучшенная отделка
201	Водно-дисперсионная окраска за 2 раза по затирке	-	Штукатурка сухими смесями с последующей окраской за 2 раза водно-дисперсионной краской	49,42	
204, 205	Подвесной потолок из алюминиевой рейки	7,03	Штукатурка сухими смесями Затирка сухими смесями Керамическая плитка	38,44 10,96 49,40	

Взам. инв. №

Подп. и дата

Инв. № подл.

Изм.	Кол. уч.	Лист	№ док.	Подп.	Дата	РНФ 14-29-00172-1-АР			
						Здание с испытательным стендом по адресу: г.Пермь, ул.Академика Королева, 1			
ГИП		Стариков				Здание с испытательным стендом	Стадия	Лист	Листов
							Р	10	
Разраб.		Портениер				Экспликация полов, ведомость отделки помещений	ИМСС УрО РАН		
Проверил		Плотников							
Н. контр.		Лядов							

Формат А3